TYPE
FML 7.1(M10/RV10)

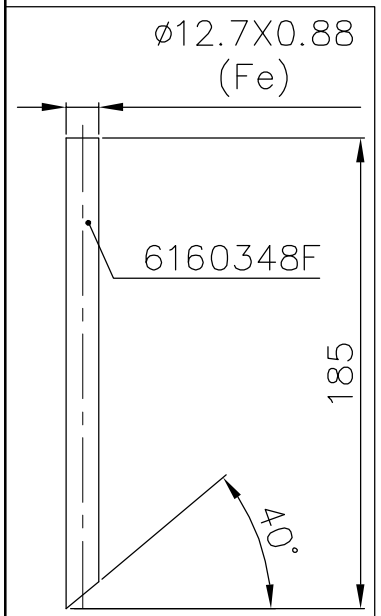

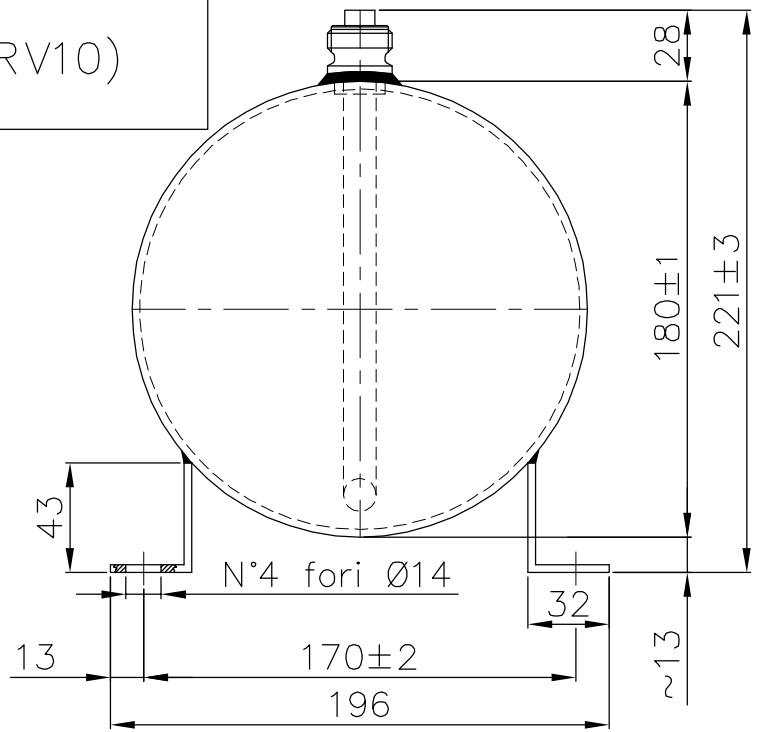

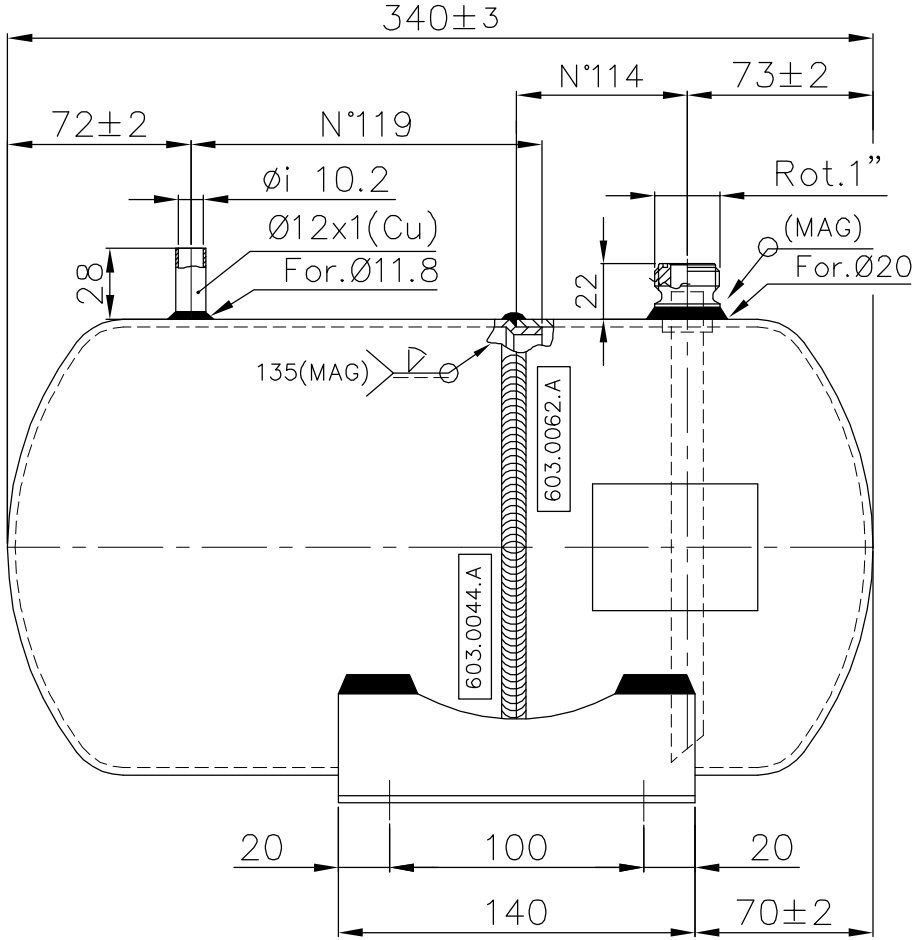

ACCESSORI FORNITI A CORREDO
ACCESSORIES SUPPLIED SEPARATELY

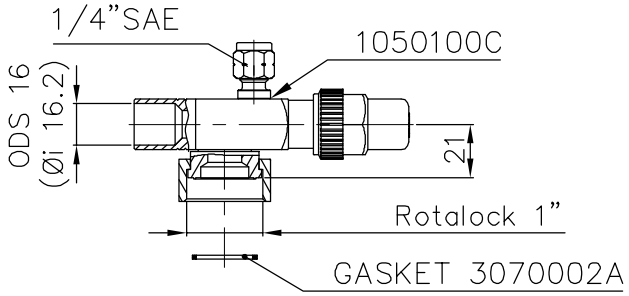

ATTACCHI SALDOBRASATI	97
MARCHIO CE	CAT. I

RESISTENZA ALLA CORROSIONE IN NEBBIA SALINA 504 ORE / SALT SPRAY TEST CORROSION RESISTANCE 504 HOURS

A TERMINI DELLE VIGENTI LEGGI SUI DIRITTI D'AUTORE,IL PRESENTE DISEGNO NON POTRA', ESSERE COPIATO,RIPRODOTTO O CONSEGNATO A TERZI ED A DITTE CONCORRENTI.

TOLLERANZE PER FORATURE ATTACCHI ±0.2

VERNICIATURA	colore NERO
RAL 9005	POLV. ☒ LIQ. ☐

DICHIARAZIONE DI CONFORMITA' CODICE: 404.1401.A

RIGO MEC S.p.A. LEGNAGO VERONA-Italy I-37045 CE

Type:	FML 7.1(M10/R1)			
Manufacture- Nr.				
Manufacture year				
Fluids Group	2 /	Escluded	/	
Category	I /	Volume V:L	7.1	
Temperature TS-°C	-10	100	-50	100
Max.Permissible pressure PS-bar:	28		21	
Test pressure PT-bar:	40.04			

1	AGGIUNTA VALVOLA AGG. ETICHETATTA E DICH.	Venturini	01/09/2015	IM

MODIFICHE — FIRMA — DATA

SOSTITUISCE			MATERIALE	SVILUPPO
SOSTITUITO			PED-97/23/CE	
	Disegnato	Controllato	Approvato	QUOTE SENZA INDICAZIONE DI TOLLERANZA SECONDO PROCEDURA INTERNA PR05
Data	24/05/04	24/05/04	24/05/04	SCALA 1:1 — PROIEZIONE
Firma	VENTURINI	FERRARINI	VIGNOLI	

RIGO MEC s.r.l.
COSTRUZIONE COMPONENTI REFRIGERAZIONE CONDIZIONAMENTO
S.PIETRO DI LEGNAGO (VR)

TIPO RICEVITORE DI REFRIGERANTE A NORME PED – (CE)

MODELLO Ø180X340

CODICE 130.0218.A

FOGLIO 1/1